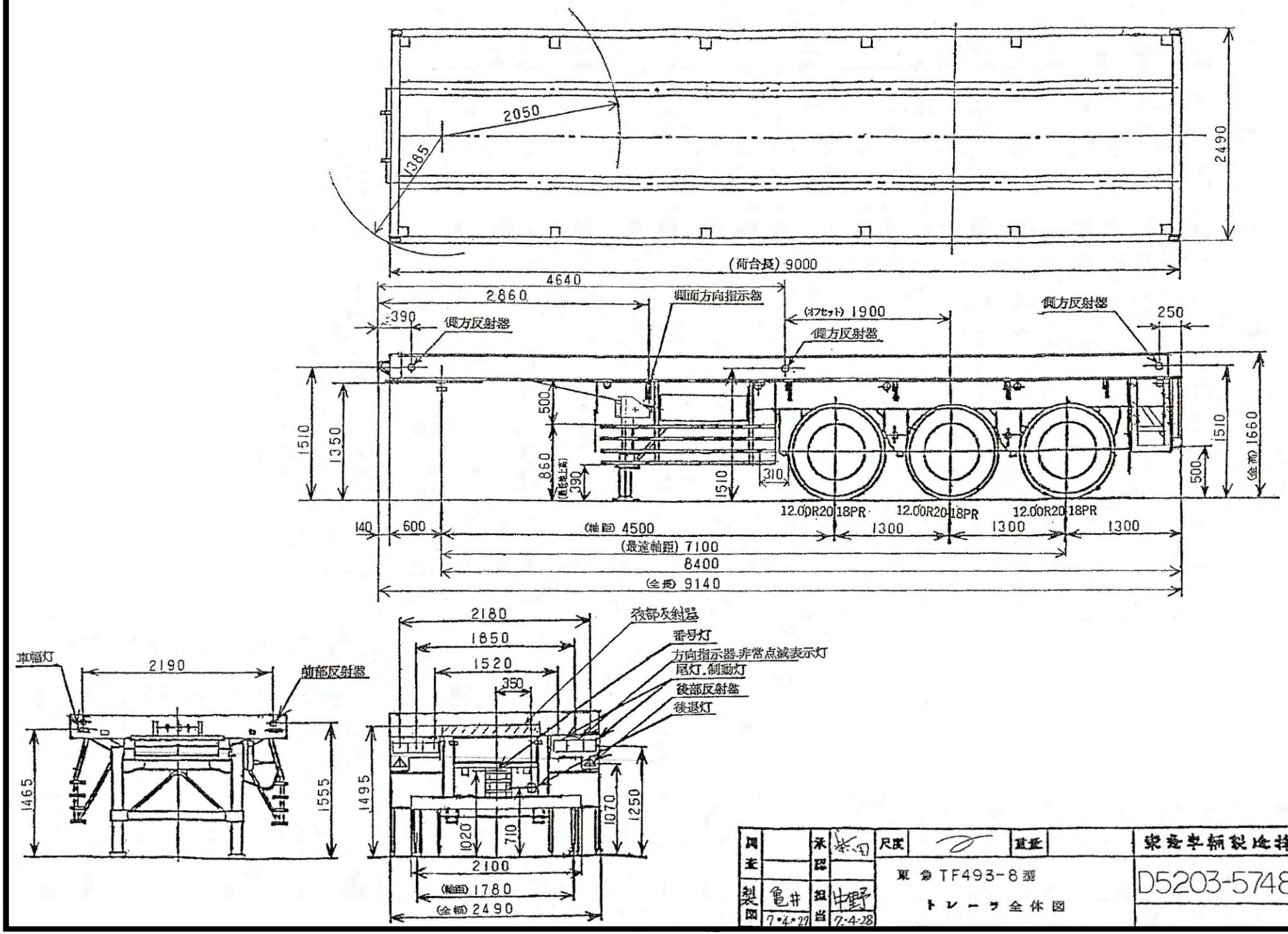

関連		承認	栄田	尺度		重量
製図	亀井 7・4・27	担当	中野 7・4・28	東急 TF493-8型 トレーラ全体図		東急車輛製造株式会社 D5203-5748-0A